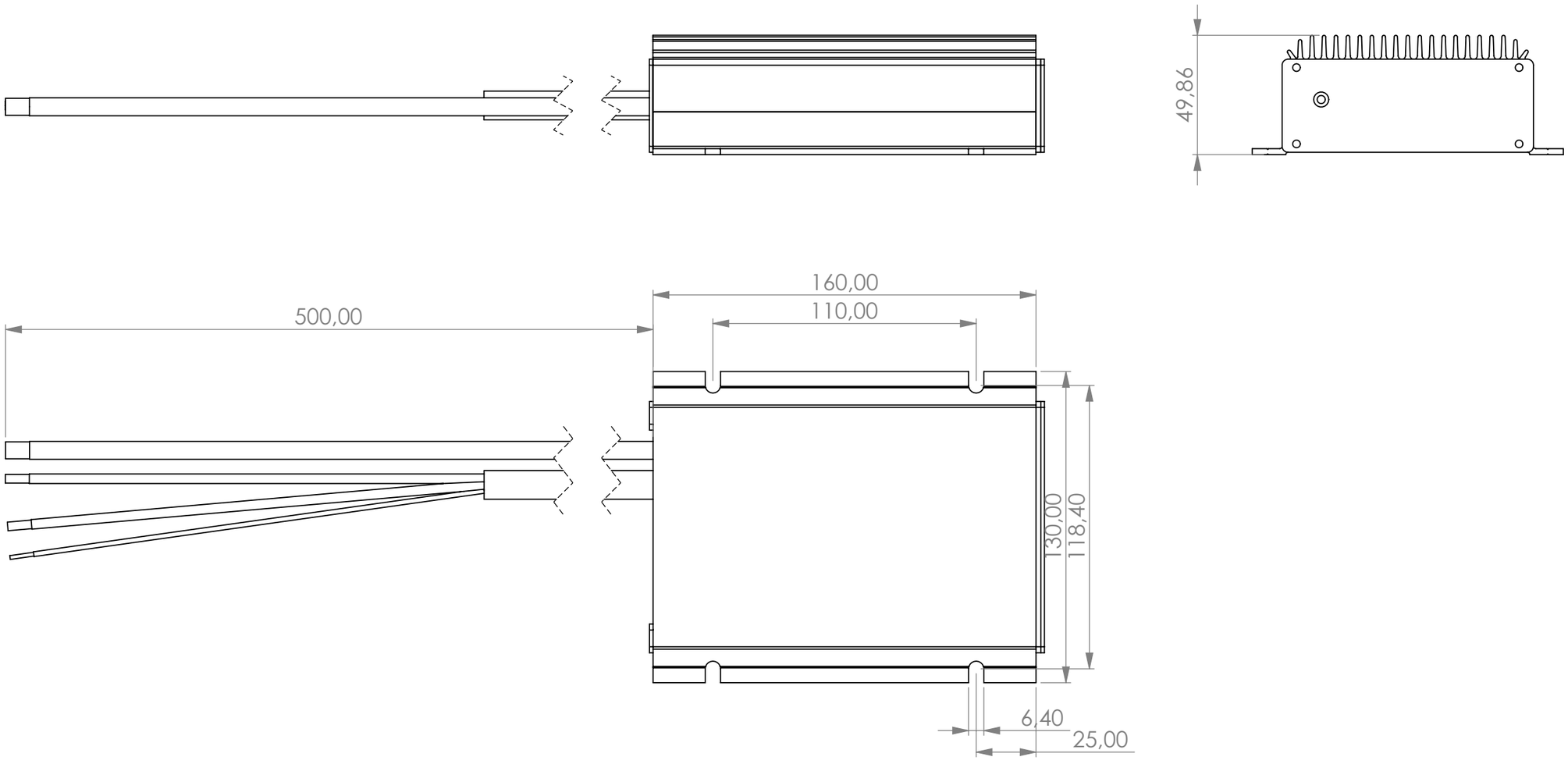

Schutzvermerkt nach
ISO 16016 beachten

Wenn nicht anders definiert: Bemaßungen sind in mm
Toleranzen: Allgemeintoleranzen DIN ISO 2768 - m

					Datum	Name	Massstab:1:2	
				erst.	05.04.2024	Ei	Zeichnungsbeschreibung:	
				gepr.	05.04.2024	De	Maßzeichnung	
							Projektbezeichnung:	BLATT 1 VON 1
							W24-12-60	A3
Zust.	Änderung	Datum	Name	Dateiname: W24-12-60_MZ_00_24-05-06				